Sprängskiss för DWS6532

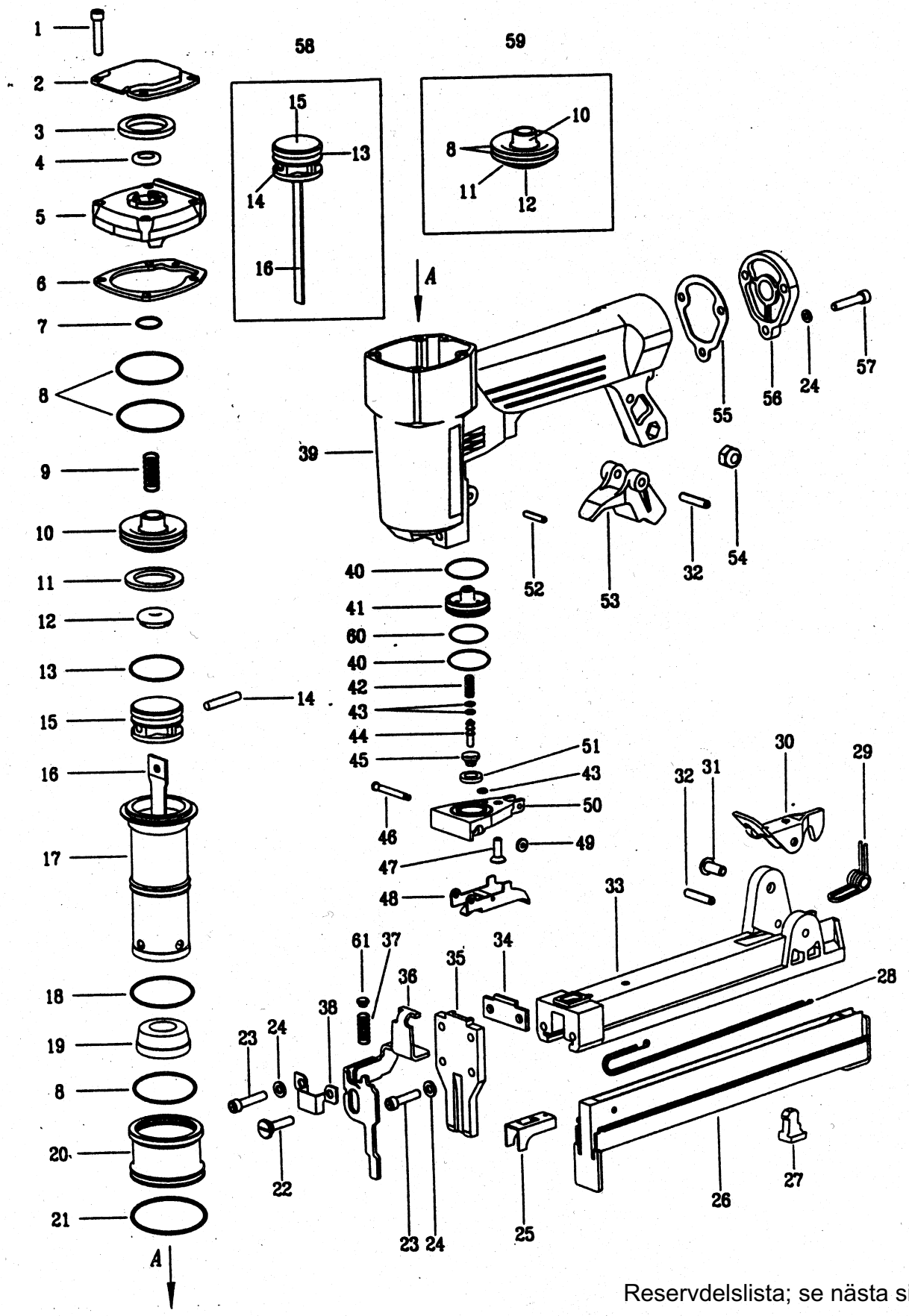

Reservdelslista; se nästa sida

Kartro

Serviceadresser

KARLSKOGA	KÖPENHAMN	OSLO	HELSINGFORS
Betongvägen 5 Botorps Industriområde Box 406	Vallenbæksvej 46	Holmaveien 20 Postboks 54	Timmermalmintie 19
691 27 Karlskoga	DK-2625 Vallensbæk	N-1313 Vøyenenga	SF-01680 Vantta
Tel:0586-659 71	Tel: 43 62 63 75	Tel: 67 17 36 00	Puh: 476 325 00

RESERVDELSFÖRTECKNING DWS6532

Pos. nr	Art.kod	Art.benämn.	Pos. nr	Art.kod	Art.benämn.
1	RA666027	Skruv (4 ST)	32	RA662019	Sprint
2	RA128073	Skyddsbleck	33	RA172388	Magasinslock
3	RA286013	Ljuddämpare	34	RA080136	Bakplatta
4	RA070052	Buffert	35	RA168376	Frontplatta
5	RA140122	Topplock	36	RA400150	Säkerhetsbygel
6	RA166030	Packning	37	RA200178	Fjäder
7	RA622135	O-ring	38	RA128074	Skydd
8	RA622140	O-ring (2 st)	39	RA138312	Pistolhus
9	RA200174	Fjäder	40	RA622122	O-ring
10	RA300532	Ventilkolv	41	RA140133	Avtryckarvent.
11	RA166029	Packning	42	RA200180	Fjäder
12	RA070051	Buffert	43	RA622094	O-ring
13	RA622119	Oring	44	RA288245	Ventilstift
14	RA662064	Sprint	45	RA090036	Bussning
15	RA300524	Kolv	46	RA288172	Sprint
16	RA186468	Drivare	47	RA667022	Skruv
17	RA104112	Cylinder	48	RA164076	Avtryckare
18	RA622039	O-ring	49	RA348012	Stoppring
19	RA280046	Stötdämpare	50	RA294102	Avtryckarplatt
20	RA060047	Cylinderring	51	RA166026	Packning
21	RA622041	O-ring	52	RA662042	Sprint
22	RA544037	Skruv	53	RA184062	Magasinsspärr
23	RA666024	Skruv M4x18	54	RA650005	Låsmutter M5
24	RA660004	Bricka	55	RA166028	Packning
25	RA410190	Matare	56	RA154027	Bakstycke
26	RA146113	Klammersadel	57	RA666024	Skruv
27	RA070048	Buffert	58	RA300574	Kolv kmpl
28	RA200033	Fjäder	59	RA300420	Ventilkolv kmpl
29	RA200145	Fjäder	60	RA662036	O-ring
30	RA184061	Spärr	61	RA288254	Sprint
31	RA668032	Skruv M5x14			

Luftanslutningsnippel art.nr. CE103205152 (ej med på sprängskissen).

TEKNISK DATA FÖR DWS6532

Vikt oladdat: 1,08 kg
Dimensioner: H 174 mm L 220 mm B 43 mm
Lufttryck: 0,45-0,7 MPa
Rekommenderat tryck: 0,6 MPa
Luftförbrukning: 0,3 l/spik
Klammer: 65/11-25 mm

LJUDNIVÅER ENLIGT EN24871 OCH EN27574-2&3
Ljudnivå (ekvivalent): 80,0 dB(A)
Ljudnivå (impuls): 88,0 dB(A)
Ljudeffektnivå: 85,0 dB(A)
Vibrationer: Under rekomenderat värder enligt ISO8662-11.
Smörjmedelsrek: LBOIL (Airol)