K131

SÄTT BOKSTÄVERNA 'RA' FRAMFÖR RESERVDELENS NUMMER
FÖR ATT FÅ KARTROS ARTIKELNUMMER
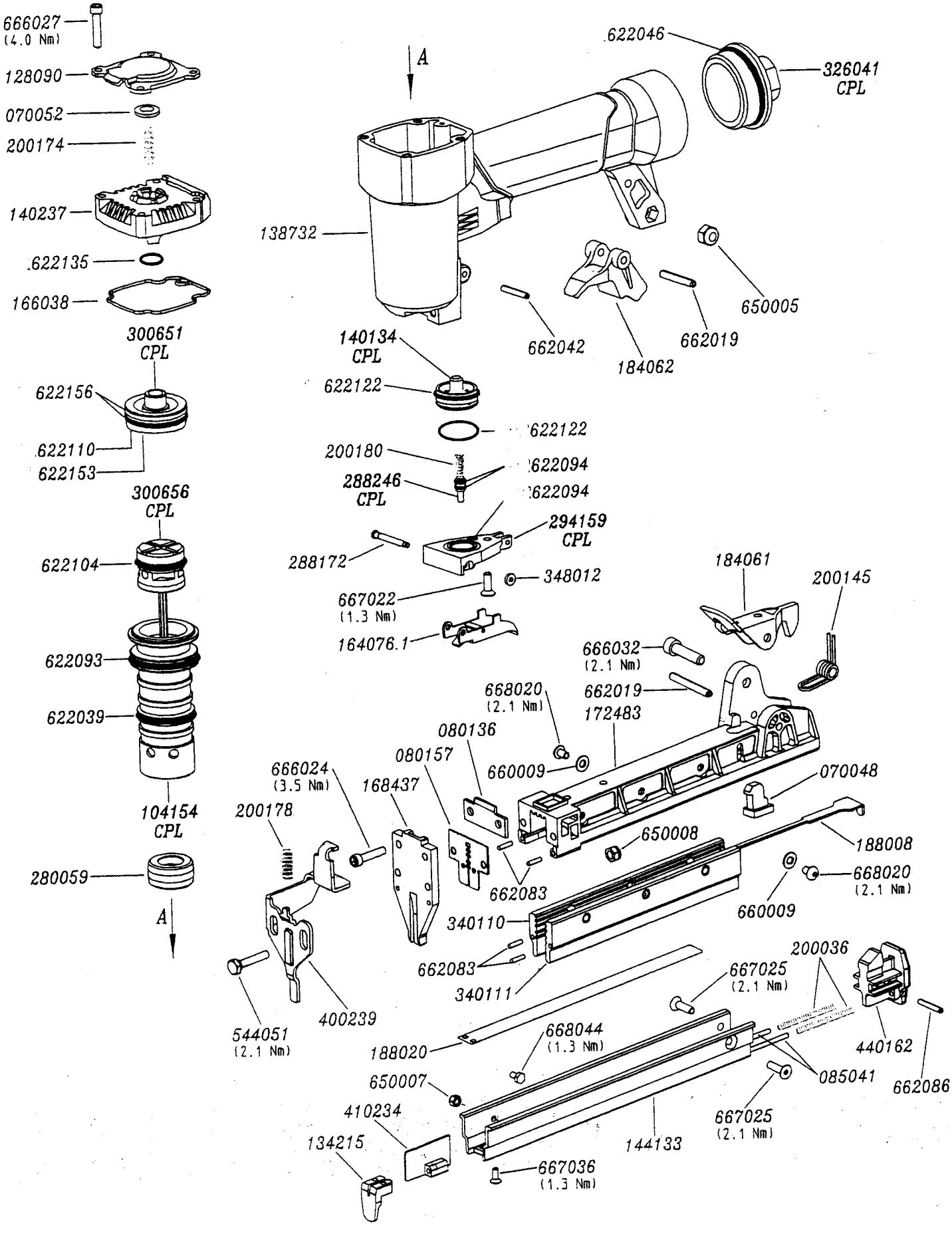
Kartro