SPRÄNGSKISS FÖR RLF50LM

Daterad 12/12-2001

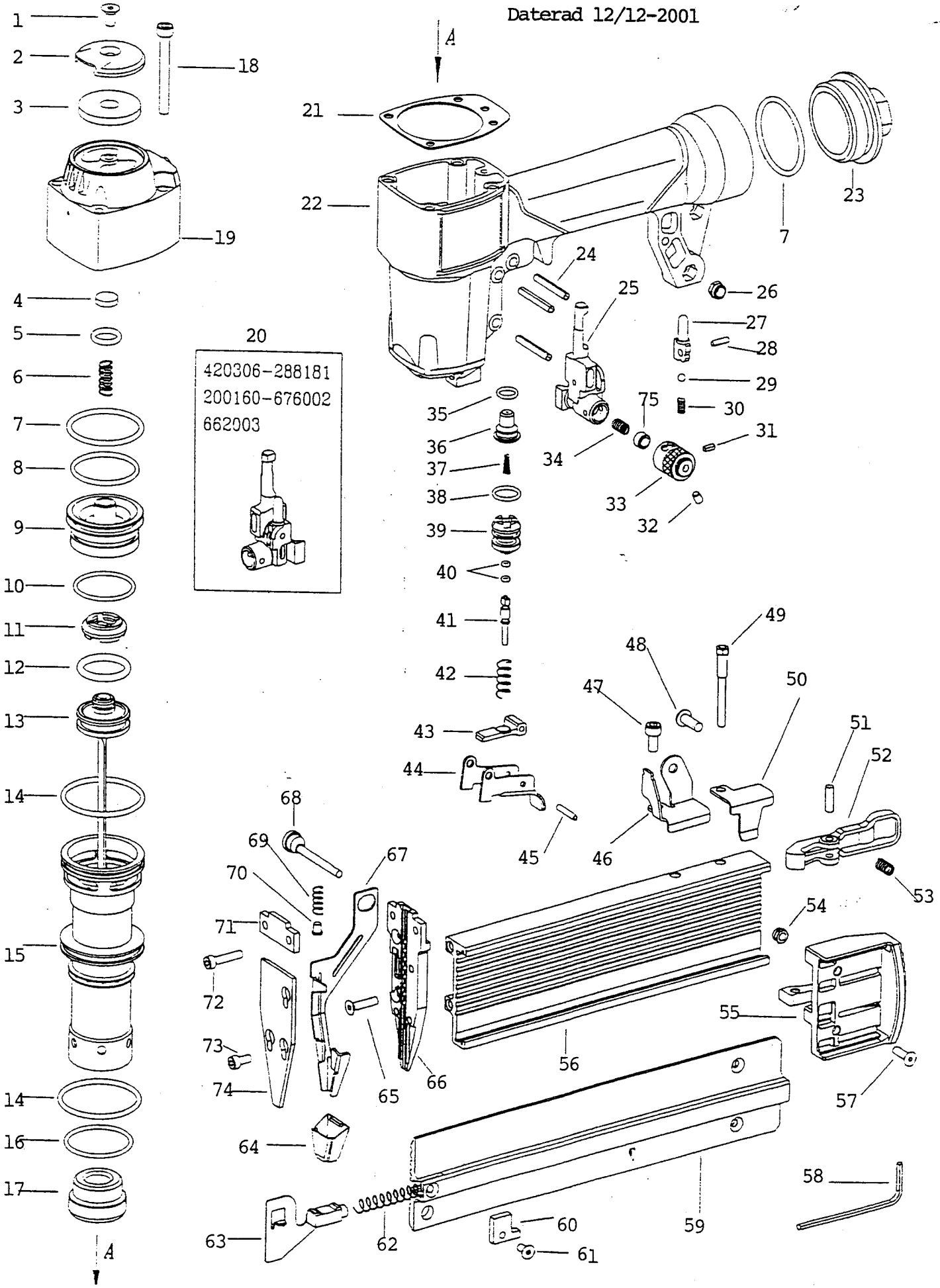

RESERVDELSFÖRTECKNING FÖR RLF50LM

Pos.nr.	Art.nummer	Benämning	Pos.nr	Art.nummer	Benämning
1.	RA667002	Skruv	39.	RA140167	Avtryckarventil
2.	RA128002	Utblåsningsskydd	40.	RA622094	O-ring
3.	RA286009	Ljuddämpare	41.	RA288278	Ventilstift
4.	RA070010	Buffert	42.	RA200207	Fjäder
5.	RA622057	O-ring	43.	RA184076	Avtryckararm
6.	RA200059	Fjäder	44.	RA164059	Avtryckare
7.	RA622046	O-ring	45.	RA662076	Sprint
8.	RA622045	O-ring	46.	RA420332	Magasinsfäste
9.	RA300287	Tallriksventil	47.	RA666040	Skruv
10.	RA622117	O-ring	48.	RA668032	Skruv
11.	RA070064	Buffert	49.	RA288276	Sprint
12.	RA622151	O-ring	50.	RA414099	Stopp för skjutlock
13.	RA300615	Kolv/drivare kmpl	51.	RA662073	Sprint
14.	RA622118	O-ring	52.	RA184109	Spärr
15.	RA104064	Cylinder	53.	RA200058	Fjäder
16.	RA622152	O-ring	54.	RA650008	Låsmutter M4
17.	RA280039	Stötdämpare	55.	RA154033	Fäste
18.	RA666091	Skruv	56.	RA172470	Magasin
19.	RA140181	Topplock	57.	RA667025	Skruv
20.	RA420307	Kmpl avtryckar mek.	58.	RA640001	Insexnyckel
21.	RA166025	Packning	59.	RA144118	Skjutlock
22.	RA138466	Pistolhus	60.	RA414091	Stopp
23.	RA326039	Bakstycke	61.	RA667015	Skruv
24.	RA662048	Sprint	62.	RA200228	Fjäder
25.	RA420306	Avtryckarmekanism	63.	RA410180	Matare
26.	RA650005	Låsmutter	64.	RA070065	Nosbuffert
27.	RA288181	Avtryckarbult	65.	RA667029	Skruv
28.	RA662003	Sprint	66.	RA168398	Bakplatta
29.	RA676002	Kula 5/32	67.	RA400211	Bygel
30.	RA200160	Fjäder	68.	RA288277	Sprint
31.	RA662075	Sprint	69.	RA200178	Fjäder
32.	RA664002	Skruv	70.	RA288291	Sprint
33.	RA092132	Bussning	71.	RA080151	Styrplatta
34.	RA200031	Fjäder	72.	RA666024	Skruv
35.	RA622003	O-ring	73.	RA666059	Skruv
36.	RA092133	Ventilhylsa	74.	RA128083	Frontplatta
37.	RA200057	Fjäder	75.	RA152007	Distans
38.	RA622033	O-ring			

TEKNISK DATA FÖR RLF50LM MED LJUDNIVÅER ENL. SS-EN12549 / SS-ENISO4871

Vikt: 1,33 kg Mått(HxL): 250x282mm Laddning: 100 dyckert
Arbetstryck: 4-7 bar Luftförbrukning: 0,9l vid 6 bar Spiklängder: 15-50mm
Ljudtryck: 80,9 dB(A) osäkerhetsfaktor 2,5 dB(A)
Ljudeffekt: 90,5 dB(A) osäkerhetsfaktor 2,5 dB(A)
Vibrationer enligt SS-ISO8662-11: Under 2,5m/s²

Kartro

Serviceadresser

KARLSKOGA
Betongvägen 5
Botorps Industriområde
Box 406
691 27 Karlskoga
Tel:0586-659 71

KÖPENHAMN
Vallenbæksvej 46
DK-2625 Vallensbæk
Tel: 43 62 63 75

OSLO
Holmaveien 20
Postboks 54
N-1313 Vøyenenga
Tel: 67 17 36 00

HELSINGFORS
Timmermalmintie 19
SF-01680 Vantta
Puh: 476 325 00